UI-1460SE-C-HQ (AB.0010.1.09510.24)

■ 生産終了
このカメラモデルは生産終了となりました。

uEye 産業用カメラが IDS peak で動作可能に。新しいプロジェクトの実装には、ソフトウェア開発キットをお勧めします。プロセスの詳細はこちらをご覧になり、今すぐ切り替えましょう。
注意:ここで示す技術データは IDS Software Suite を使用して測定されました。

仕様

センサー

センサーのタイプ	CMOS カラー
シャッター	ローリングシャッター
特性	リニア
読み出しモード	プログレッシブスキャン
解像度/ピクセル	3 MP
有効画素数	3.15 メガピクセル
有効画素数 (h x v)	2048 x 1536 ピクセル
アスペクト比	4:3
ADC	10 bit
色深度 (カメラ)	8 bit
光学センサークラス	1/2''''
撮像面積	6.554 mm x 4.915 mm
光学センサーの対角	8.19 mm (1/1.95")
画素サイズ	3.2 µm
メーカー	Onsemi
センサーモデル	MT9T001
ゲイン (マスター/RGB)	12.1x/7.3x
AOI 水平	増加したフレームレート
AOI 垂直	増加したフレームレート
AOI 画像の幅、ステップ幅	16 / 4
AOI 画像の高さ、ステップ幅	4 / 2
AOI 位置グリッド (水平/垂直)	4 / 2
ビニング水平	増加したフレームレート
ビニング垂直	増加したフレームレート
ビニング手法	カラー
ビニング係数	2 / 3 / 4 / 6
サブサンプリング水平	増加したフレームレート
サブサンプリング垂直	増加したフレームレート
サブサンプリング手法	カラー
サブサンプリング係数	2, 3, 4, 5, 6, 8

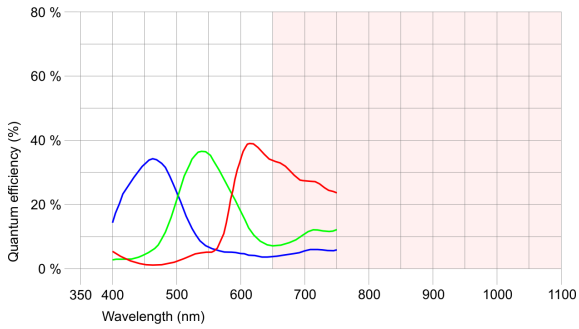

技術は変更されることがあります (2024-04-26)

IDS Imaging Development Systems GmbH
Dimbacher Str. 10 · 74182 Obersulm · Germany · 電話番号 +49 7134 96196-0 · E メール apacsales@ids-imaging.com

モデル

ピクセルクロック範囲	5 MHz - 43 MHz
フレームレートフリーランモード	11
フレームレートトリガー（最大）	11
露出時間（最小～最大）	0.057 ms - 1744 ms
消費電力	0.4 W - 0.7 W

環境条件

下記の温度は、デバイス外部の温度を基準としています。

操作中のデバイス温度	0 ° C - 55 ° C / 32 ° F - 131 ° F
保管中のデバイス温度	-20 ° C - 60 ° C / -4 ° F - 140 ° F
湿度（相対湿度、結露なし）	20 % - 80 %

コネクター

インターフェースコネクター	USB 2.0 mini-B、ねじ止め式
I/O コネクター	9 ピン micro D-Sub ソケット (MPE Garry 11-0021-50-09L)
電源	USB ケーブル

ピン割り当て I/O コネクター

1	オプトカプラありのフラッシュ出力 (-)
2	オプトカプラありのトリガー入力 (+)
3	シールド
4	USB 電源 (VCC) 5 V
5	USB 接地 (GND)
6	オプトカプラありのフラッシュ出力 (+)
7	オプトカプラありのトリガー入力 (-)
8	USB データ (+)
9	USB データ (-)

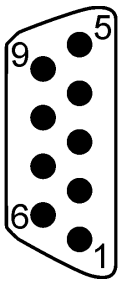

カメラ背面図

設計

レンズマウント	C-マウントレンズ
保護構造	IP30
外形寸法	34.0 mm x 32.0 mm x 41.3 mm
重量	65 g

IDS Imaging Development Systems GmbH
Dimbacher Str. 10 · 74182 Obersulm · Germany · 電話番号 +49 7134 96196-0 · E メール apacsales@ids-imaging.com

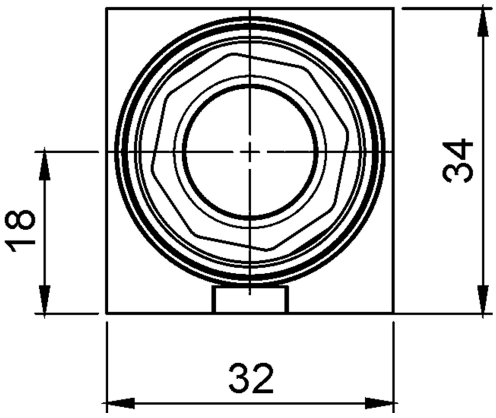

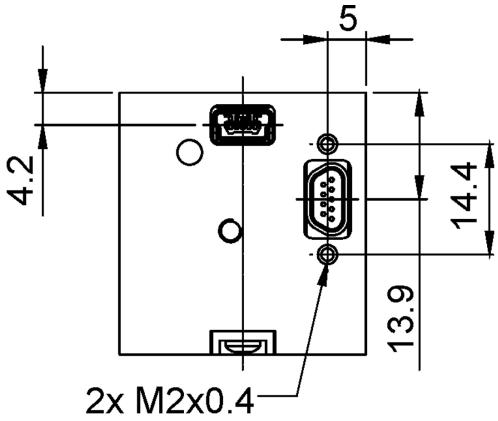

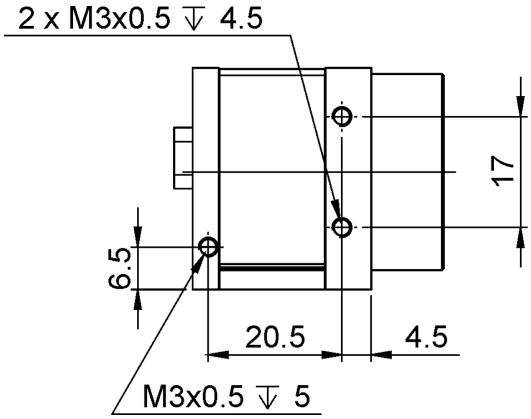

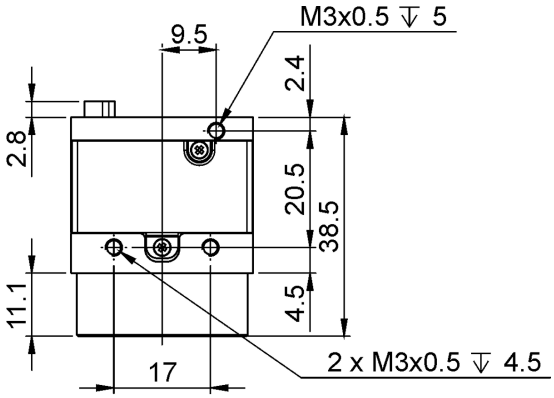

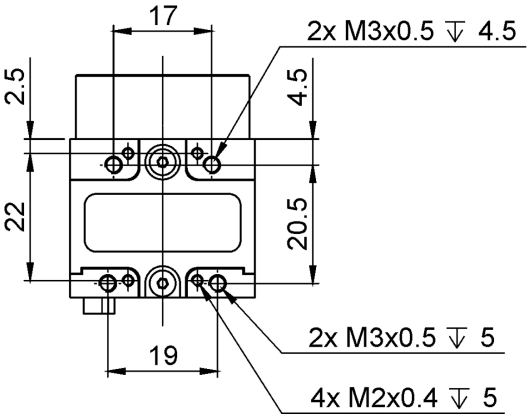

IDS Imaging Development Systems GmbH
Dimbacher Str. 10 · 74182 Obersulm · Germany · 電話番号 +49 7134 96196-0 · E メール apacsales@ids-imaging.com