UI-1240LE-C-HQ (AB.0010.1.47800.24)

新規の採用は非推奨
このカメラモデルは新規の採用には非推奨です。

仕様

センサー

センサーのタイプ	CMOS カラー
シャッター	グローバルシャッター / ローリングシャッター / グローバル開始シャッター
特性	リニア
解像度/ピクセル	1.3 MP
有効画素数	1.31 メガピクセル
有効画素数 (h x v)	1280 x 1024 ピクセル
アスペクト比	5:4
ADC	10 bit
色深度 (カメラ)	8 bit
光学センサークラス	1/1.8''
撮像面積	6.784 mm x 5.427 mm
光学センサーの対角	8.69 mm 1/1.8″
画素サイズ	5.3 µm
CRA (主光線角)	12 °
メーカー	e2v
センサーモデル	EV76C560ACT
ゲイン (マスター/RGB)	4x/4x
AOI 水平	同じフレームレート
AOI 垂直	増加したフレームレート
AOI 画像の幅、ステップ幅	16 / 4
AOI 画像の高さ、ステップ幅	4 / 2
AOI 位置グリッド (水平/垂直)	2 / 2
ビニング水平	同じフレームレート
ビニング垂直	同じフレームレート
ビニング手法	水平: 加算 / 垂直: 平均
ビニング係数	2
デシメーション(サブサンプリング)水平	–
デシメーション(サブサンプリング)垂直	–
デシメーション(サブサンプリング)手法	–

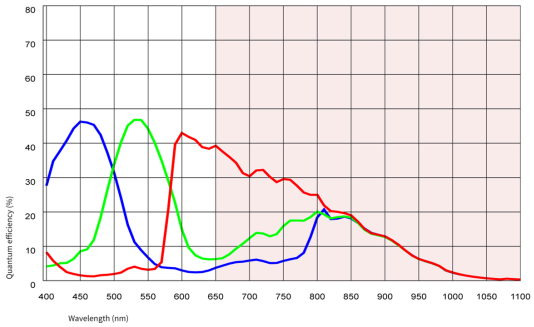

技術は変更されることがあります (2026-10-09)

T.E.M. Incorporated
NBC Annex Ichigaya Bldg. 2F, 9-1 Funagawara-machi, Ichigaya, Shinjuku-ku · 162-0826 Tokyo, Japan · Telefon +81 3/5256-2054 · Fax +81 3/5256-2272 · E-Mail ids@tem-inc.co.jp

UI-1240LE-C-HQ (AB.0010.1.47800.24)

モデル

ピクセルクロック範囲	7 MHz - 35 MHz
フレームレートフリーランモード	25 fps
フレームレートトリガー（最大）	24 fps
露出時間（最小～最大）	0.009 ms - 2000 ms
消費電力	0.3 W - 0.7 W
画像メモリ	-
特殊機能	スケーラー シーケンサー ログモード センサーのホットピクセル補正 ファイン露光 マルチ AOI

環境条件

下記の温度は、デバイス外部の温度を基準としています。

動作時の許容デバイス温度	0 ° C - 55 ° C / 32 ° F - 131 ° F
保管時の許容周囲温度	-20 ° C - 80 ° C / -4 ° F - 176 ° F
湿度（相対湿度、結露なし）	20 % - 80 %

コネクター

インターフェースコネクター	USB 2.0 mini-B
I/O コネクター	-
電源	USB ケーブル

設計

レンズマウント	CS- / C-マウントレンズ
保護構造	IP30
外形寸法	48.6 mm x 44.0 mm x 25.6 mm
重量	41 g
ハウジング素材	プラスチック

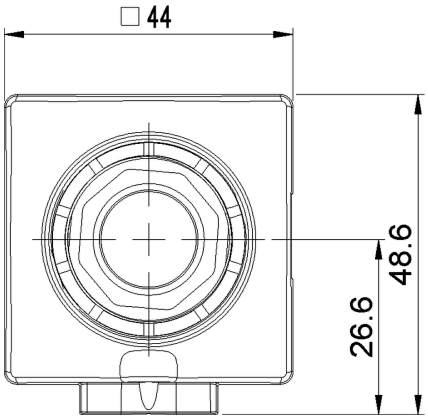

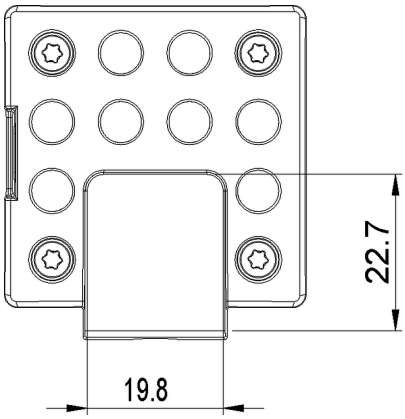

T.E.M. Incorporated
NBC Annex Ichigaya Bldg. 2F, 9-1 Funagawara-machi, Ichigaya, Shinjuku-ku · 162-0826 Tokyo, Japan · Telefon +81 3/5256-2054 · Fax +81 3/5256-2272 · E-Mail ids@tem-inc.co.jp

UI-1240LE-C-HQ (AB.0010.1.47800.24)

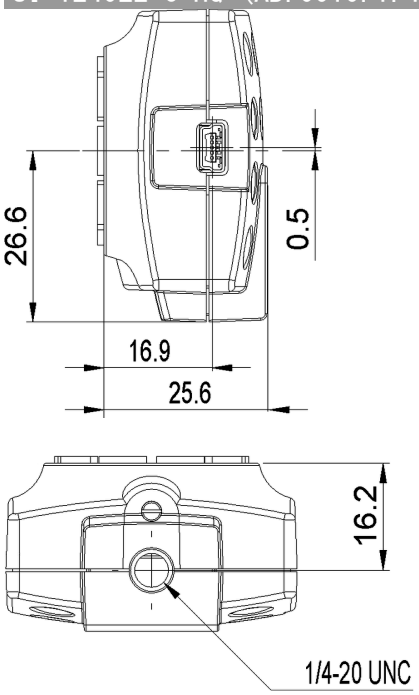

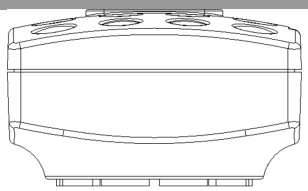

Features

オンカメラ画像前処理機能のリスト。
このテーブルのすべての機能は、ホストコンピュータ上で画像の前処理を行うための IDS peak ソフトウェアを介して利用可能です（センサーのモデルによって異なります）。

画像取得	Freerun	✓
	Software trigger	–
	Hardware trigger	–
	Trigger controlled exposure	–
	Denoiser	–
	Long exposure	–
	Line scan	–
	Global start	✓
フラッシュ	Flashing	–
	PWM flashing	–
画像調整	Auto exposure	–
	Auto gain	–
	Auto whitebalance	–
	Color correction	–
	Gamma	–
	LUT	–
	Mirror/flip	–

T.E.M. Incorporated
NBC Annex Ichigaya Bldg. 2F, 9-1 Funagawara-machi, Ichigaya, Shinjuku-ku · 162-0826 Tokyo, Japan · Telefon +81 3/5256-2054 · Fax +81 3/5256-2272 · E-Mail ids@tem-inc.co.jp

UI-1240LE-C-HQ (AB.0010.1.47800.24)

統合画像処理	Pixel formats	
	Region of interest	✓
	Decimation (FPGA)	–
	Decimation (Sensor)	
	Binning (FPGA)	–

その他	Chunks	–
	Sequencer	✓
	Firmware update	–
	1st supported firmware version	3.80

T.E.M. Incorporated
NBC Annex Ichigaya Bldg. 2F, 9-1 Funagawara-machi, Ichigaya, Shinjuku-ku · 162-0826 Tokyo, Japan · Telefon +81 3/5256-2054 · Fax +81 3/5256-2272 · E-Mail ids@tem-inc.co.jp