UI-1250LE-M-GL (AB00354)

量産中
このカメラモデルは量産中で長期にわたりご使用いただけます。

uEye 産業用カメラが IDS peak で動作可能に。新しいプロジェクトの実装には、ソフトウェア開発キットをお勧めします。プロセスの詳細はこちらをご覧になり、今すぐ切り替えましょう。
注意:ここで示す技術データは IDS Software Suite を使用して測定されました。

仕様

センサー

センサーのタイプ	CMOS モノクロ
シャッター	グローバルシャッター / ローリングシャッター / グローバル開始シャッター
特性	リニア
読み出しモード	プログレッシブスキャン
解像度/ピクセル	1.9 MP
有効画素数	1.92 メガピクセル
有効画素数 (h x v)	1600 x 1200 ピクセル
アスペクト比	4:3
ADC	10 bit
色深度 (カメラ)	8 bit
光学センサークラス	1/1.8"
撮像面積	7.200 mm x 5.400 mm
光学センサーの対角	9 mm (1/1.78")
画素サイズ	4.5 µm
マイクロレンズシフト	12.00
メーカー	e2v
センサーモデル	EV76C570ABT
ゲイン (マスター/RGB)	4x/-
AOI 水平	同じフレームレート
AOI 垂直	増加したフレームレート
AOI 画像の幅、ステップ幅	16 / 4
AOI 画像の高さ、ステップ幅	4 / 2
AOI 位置グリッド (水平/垂直)	2 / 2
ビニング水平	同じフレームレート
ビニング垂直	同じフレームレート
ビニング手法	M/C 自動
ビニング係数	2
サブサンプリング水平	-
サブサンプリング垂直	-
サブサンプリング手法	-
サブサンプリング係数	-

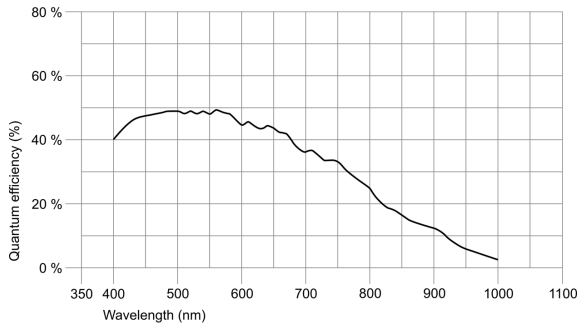

IDS Imaging Development Systems GmbH
Dimbacher Str. 10 · 74182 Obersulm · Germany · 電話番号 +49 7134 96196-0 · E メール apacsales@ids-imaging.com

モデル

ピクセルクロック範囲	10 MHz - 35 MHz
フレームレートフリーランモード（8ビットモード）	17 fps
フレームレートトリガー (最大)	17 fps
露出時間 (最小～最大)	0.020 ms - 10000 ms
長時間露出 (最大)	10000 ms
消費電力	0.3 W - 0.7 W
特殊機能	ラインスキャンモード スケーラー シーケンサー ログモード センサーのホットピクセル補正 ファイン露光 マルチ AOI

環境条件

下記の温度は、デバイス外部の温度を基準としています。

操作中のデバイス温度	0 °C - 55 °C / 32 °F - 131 °F
保管中のデバイス温度	-20 °C - 80 °C / -4 °F - 176 °F
湿度 (相対湿度、結露なし)	20 % - 80 %

コネクター

インターフェースコネクター	USB 2.0 mini-B
I/O コネクター	-
電源	USB ケーブル

設計

レンズマウント	CS- / C-マウントレンズ
保護構造	IP30
外形寸法	48.6 mm x 44.0 mm x 25.6 mm
重量	41 g

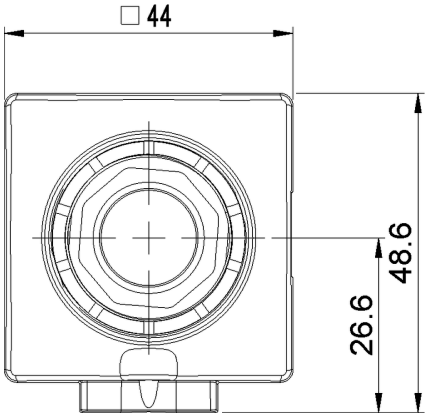

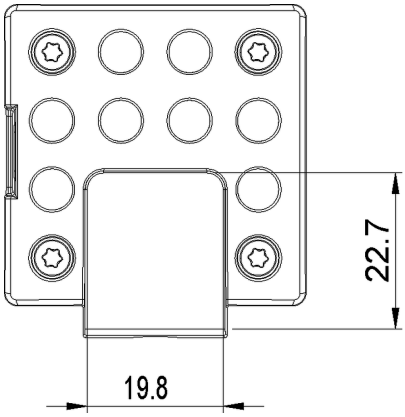

IDS Imaging Development Systems GmbH
Dimbacher Str. 10 · 74182 Obersulm · Germany · 電話番号 +49 7134 96196-0 · E メール apacsales@ids-imaging.com

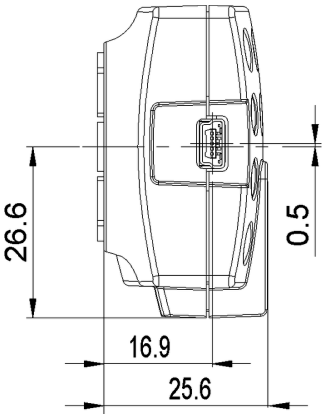

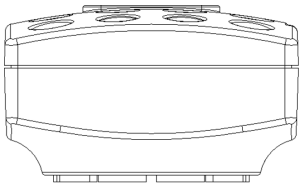

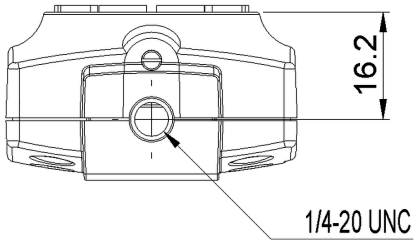

IDS Imaging Development Systems GmbH
Dimbacher Str. 10 · 74182 Obersulm · Germany · 電話番号 +49 7134 96196-0 · E メール apacsales@ids-imaging.com